渋川市組織機構図　　本庁

H28.4.1現在

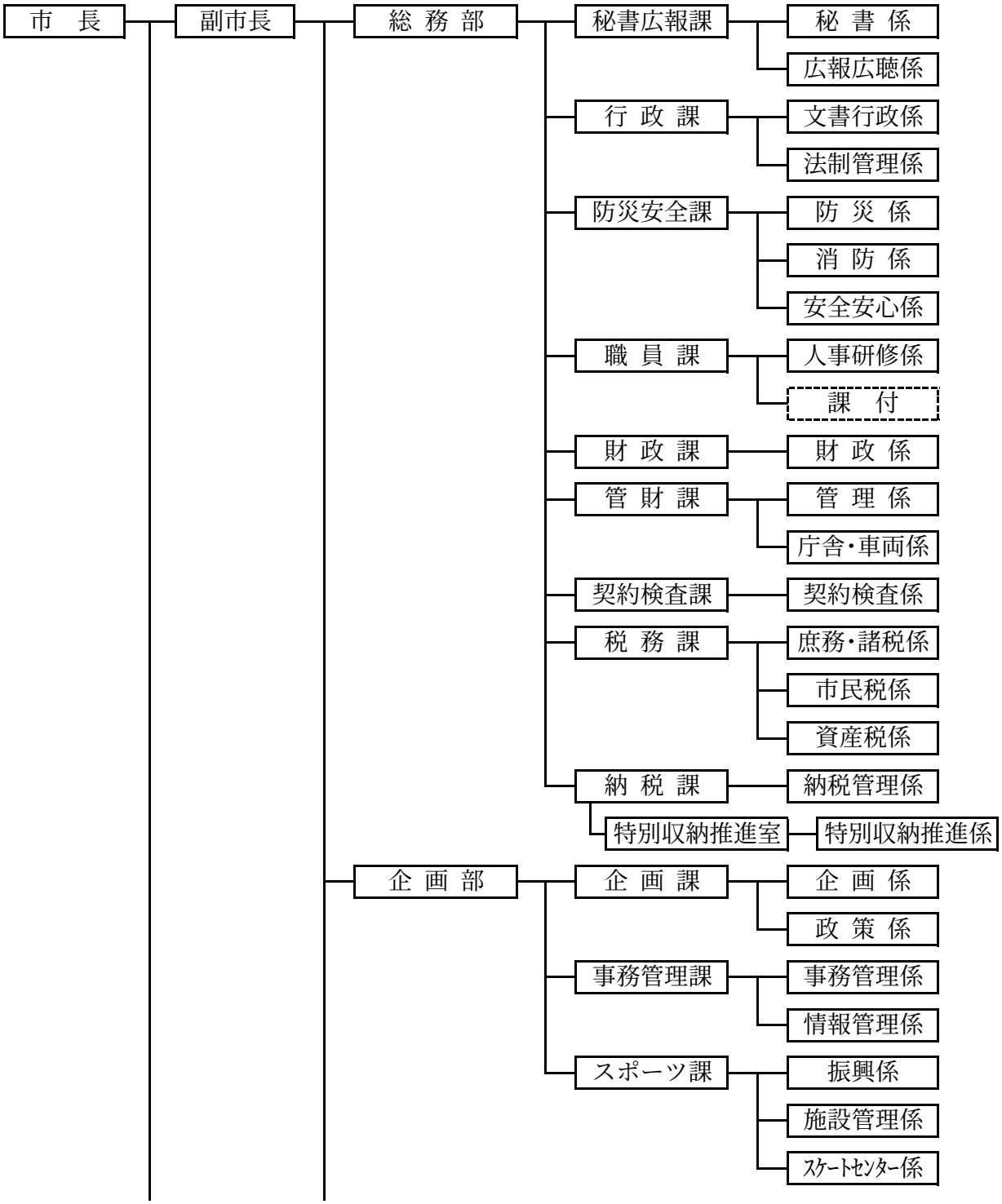

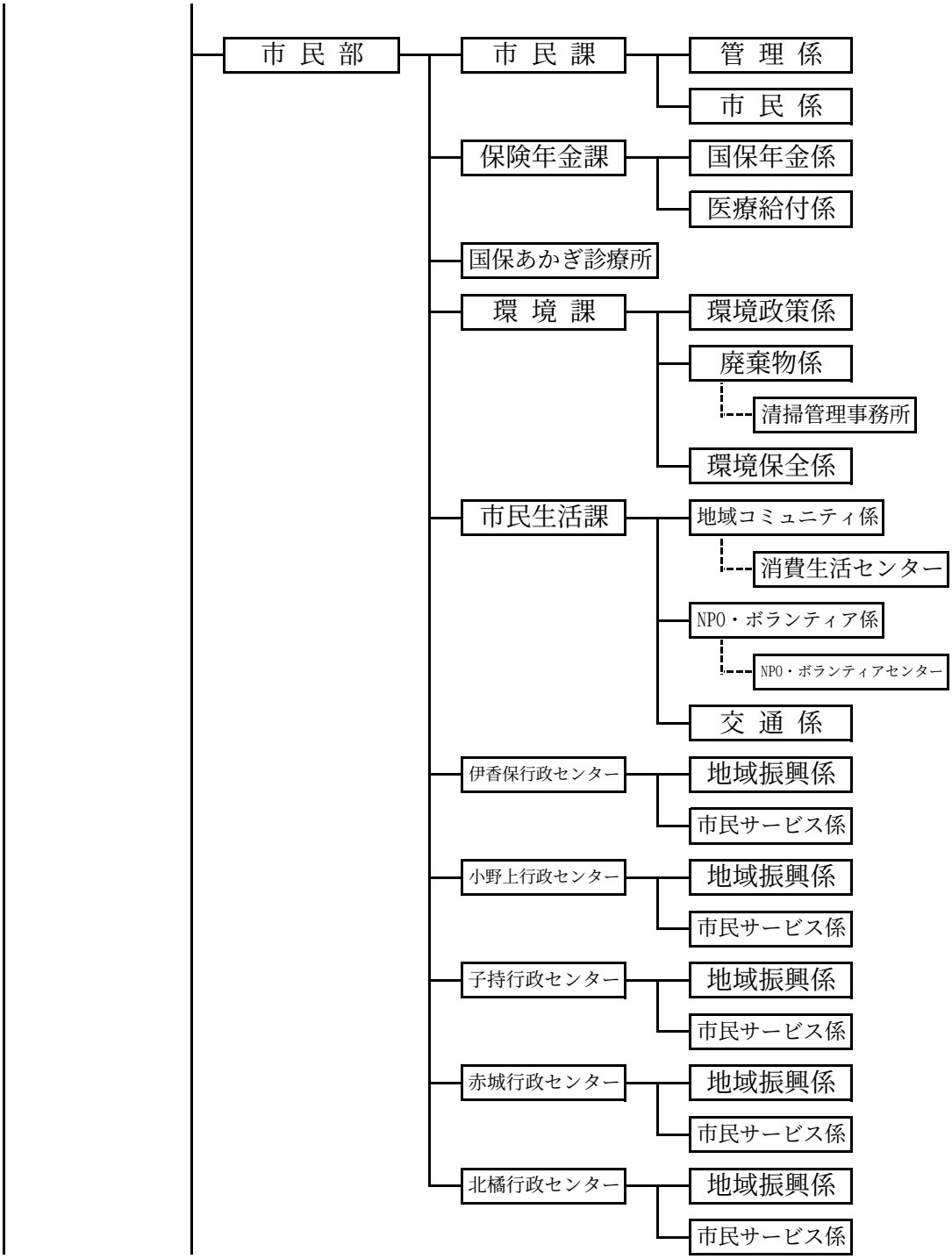
市 民 部
市 民 課
管 理 係
市 民 係
保険年金課
国保年金係
医療給付係
国保あかぎ診療所
環 境 課
環境政策係
廃棄物係
清掃管理事務所
環境保全係
市民生活課
地域コミュニティ係
消費生活センター
NPO・ボランティア係
NPO・ボランティアセンター
交 通 係
伊香保行政センター
地域振興係
市民サービス係
小野上行政センター
地域振興係
市民サービス係
子持行政センター
地域振興係
市民サービス係
赤城行政センター
地域振興係
市民サービス係
北橘行政センター
地域振興係
市民サービス係

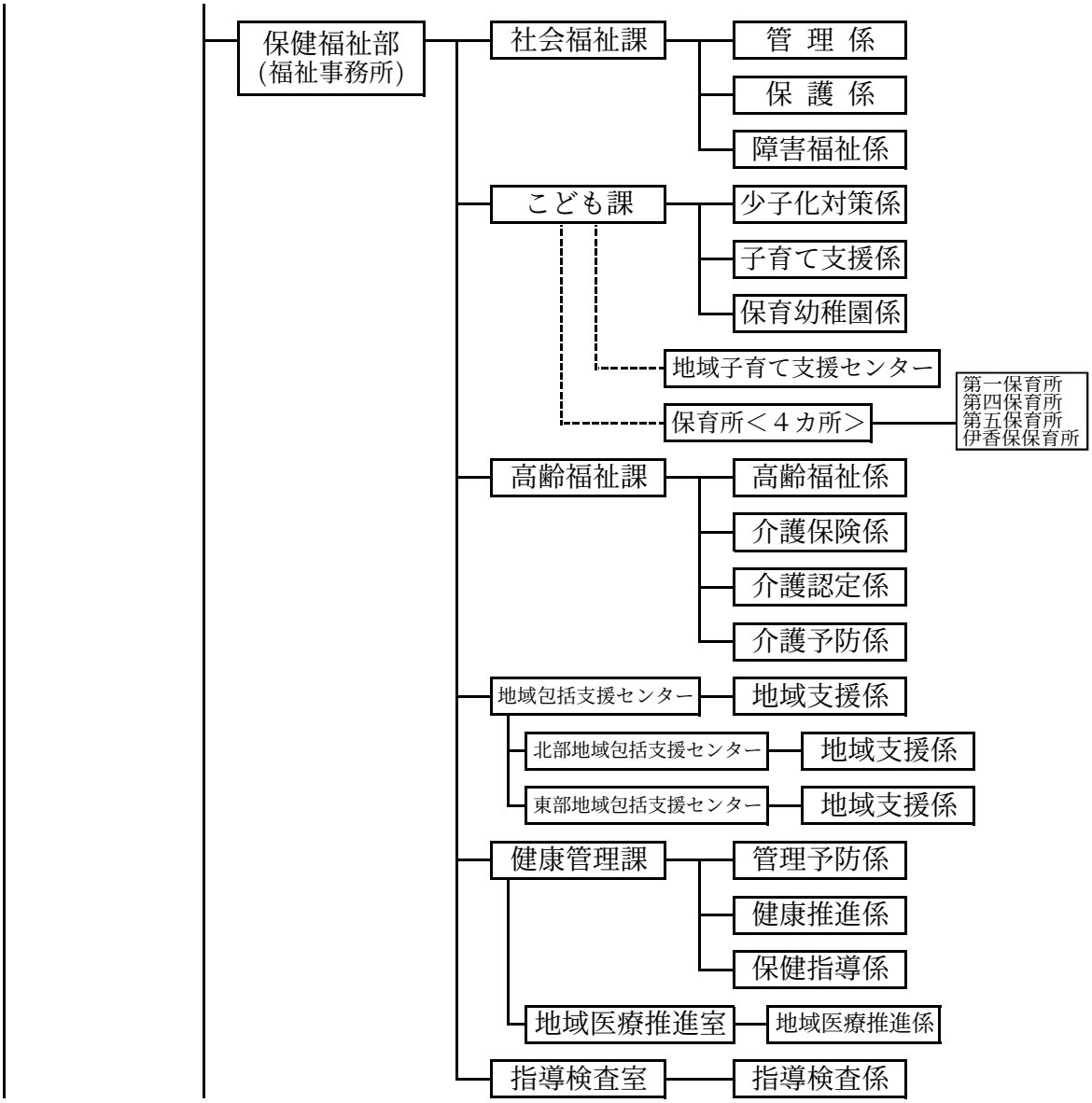
保健福祉部
(福祉事務所)
社会福祉課
管 理 係
保 護 係
障害福祉係
こども課
少子化対策係
子育て支援係
保育幼稚園係
地域子育て支援センター
保育所＜４カ所＞
第一保育所
第四保育所
第五保育所
伊香保保育所
高齢福祉課
高齢福祉係
介護保険係
介護認定係
介護予防係
地域包括支援センター
地域支援係
北部地域包括支援センター
地域支援係
東部地域包括支援センター
地域支援係
健康管理課
管理予防係
健康推進係
保健指導係
地域医療推進室
地域医療推進係
指導検査室
指導検査係

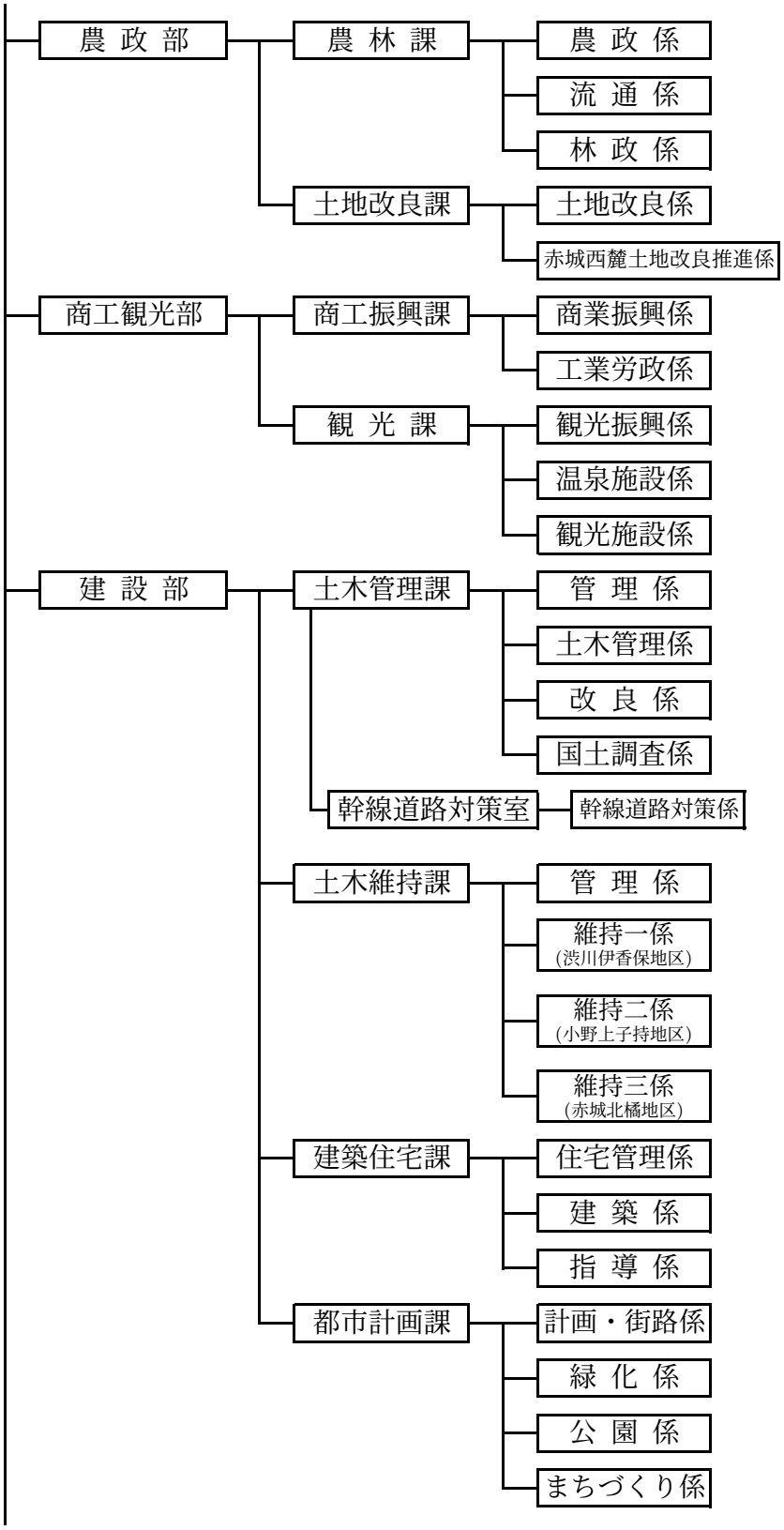
農 政 部
農 林 課
農 政 係
流 通 係
林 政 係
土地改良課
土地改良係
赤城西麓土地改良推進係
商工観光部
商工振興課
商業振興係
工業労政係
観 光 課
観光振興係
温泉施設係
観光施設係
建 設 部
土木管理課
管 理 係
土木管理係
改 良 係
国土調査係
幹線道路対策室
幹線道路対策係
土木維持課
管 理 係
維持一係
(渋川伊香保地区)
維持二係
(小野上子持地区)
維持三係
(赤城北橘地区)
建築住宅課
住宅管理係
建 築 係
指 導 係
都市計画課
計画・街路係
緑 化 係
公 園 係
まちづくり係

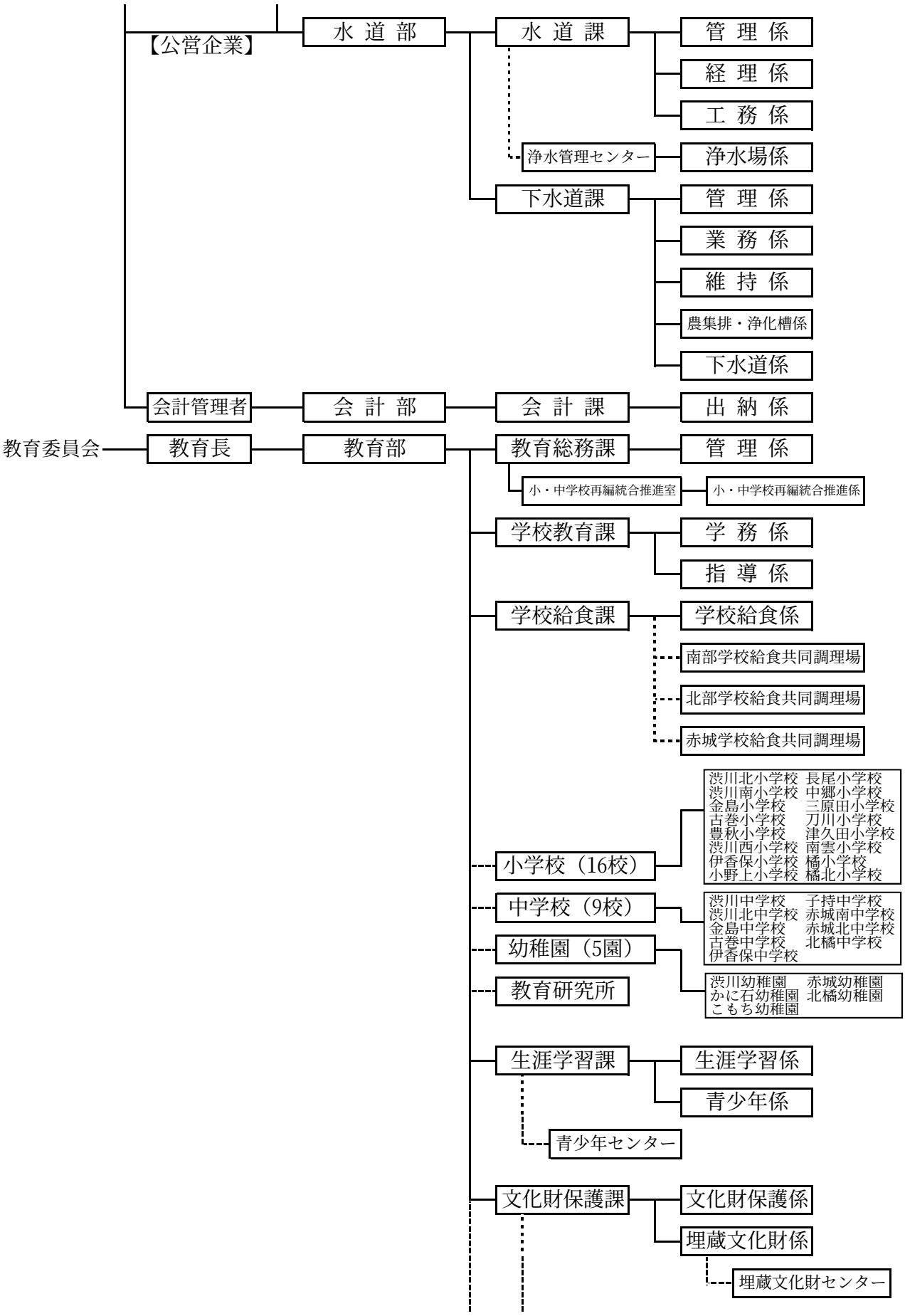
【公営企業】
水道部
水道課
管理係
経理係
工務係
浄水管理センター
浄水場係
下水道課
管理係
業務係
維持係
農集排・浄化槽係
下水道係
会計管理者
会計部
会計課
出納係
教育委員会
教育長
教育部
教育総務課
管理係
小・中学校再編統合推進室
小・中学校再編統合推進係
学校教育課
学務係
指導係
学校給食課
学校給食係
南部学校給食共同調理場
北部学校給食共同調理場
赤城学校給食共同調理場
小学校（16校）
渋川北小学校 長尾小学校
渋川南小学校 中郷小学校
金島小学校 三原田小学校
古巻小学校 刀川小学校
豊秋小学校 津久田小学校
渋川西小学校 南雲小学校
伊香保小学校 橘小学校
小野上小学校 橘北小学校
中学校（9校）
渋川中学校 子持中学校
渋川北中学校 赤城南中学校
金島中学校 赤城北中学校
古巻中学校 北橘中学校
伊香保中学校
幼稚園（5園）
渋川幼稚園 赤城幼稚園
かに石幼稚園 北橘幼稚園
こもち幼稚園
教育研究所
生涯学習課
生涯学習係
青少年係
青少年センター
文化財保護課
文化財保護係
埋蔵文化財係
埋蔵文化財センター

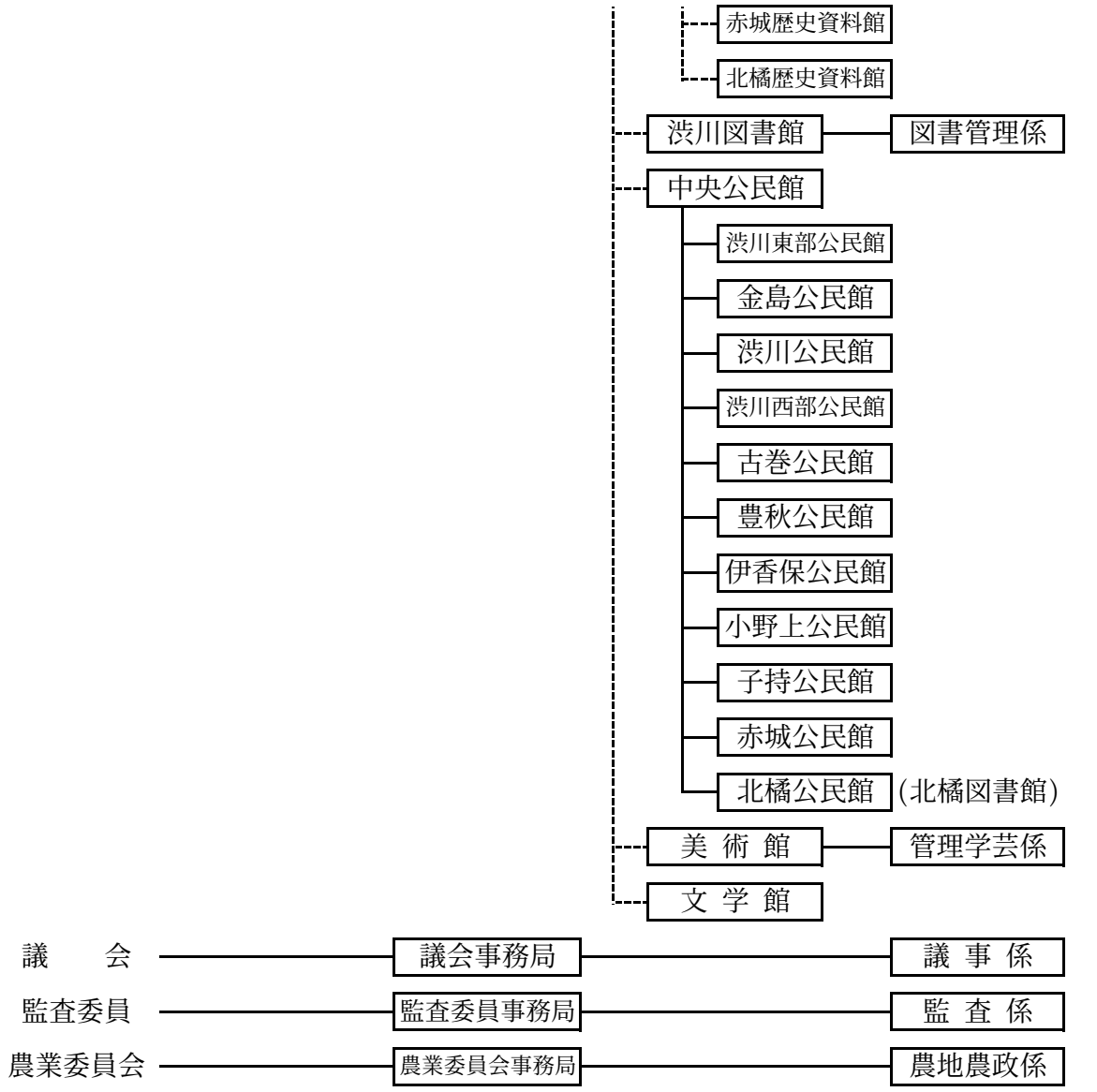

選挙管理委員会
(事務局：行政課)

公平委員会
(事務局：行政課)

固定資産評価審査委員会
(事務局：行政課)

部	課・室	課内室	係
13	43	6	110