付表２　渋川市組織機構図

令和3年1月4日現在

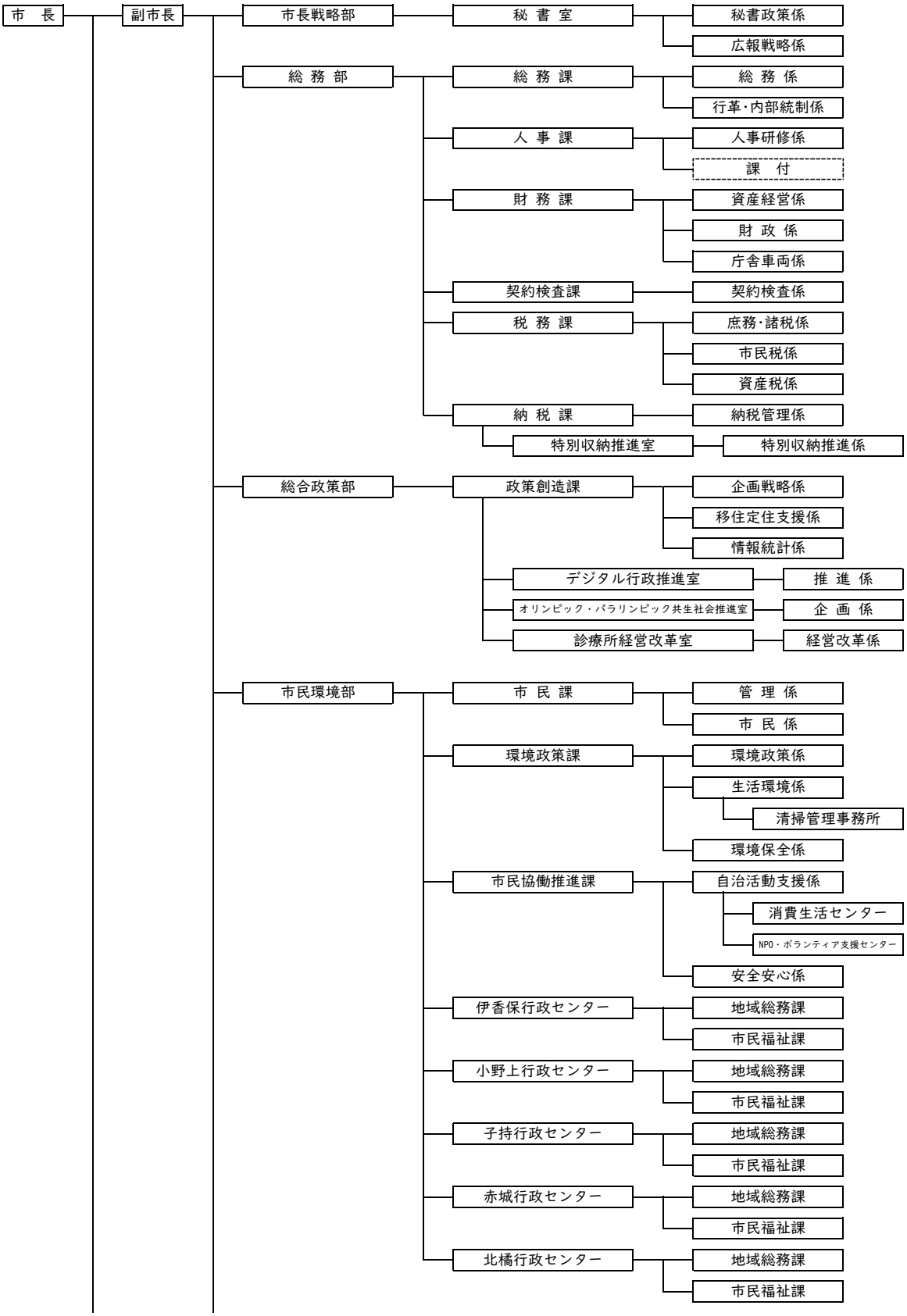

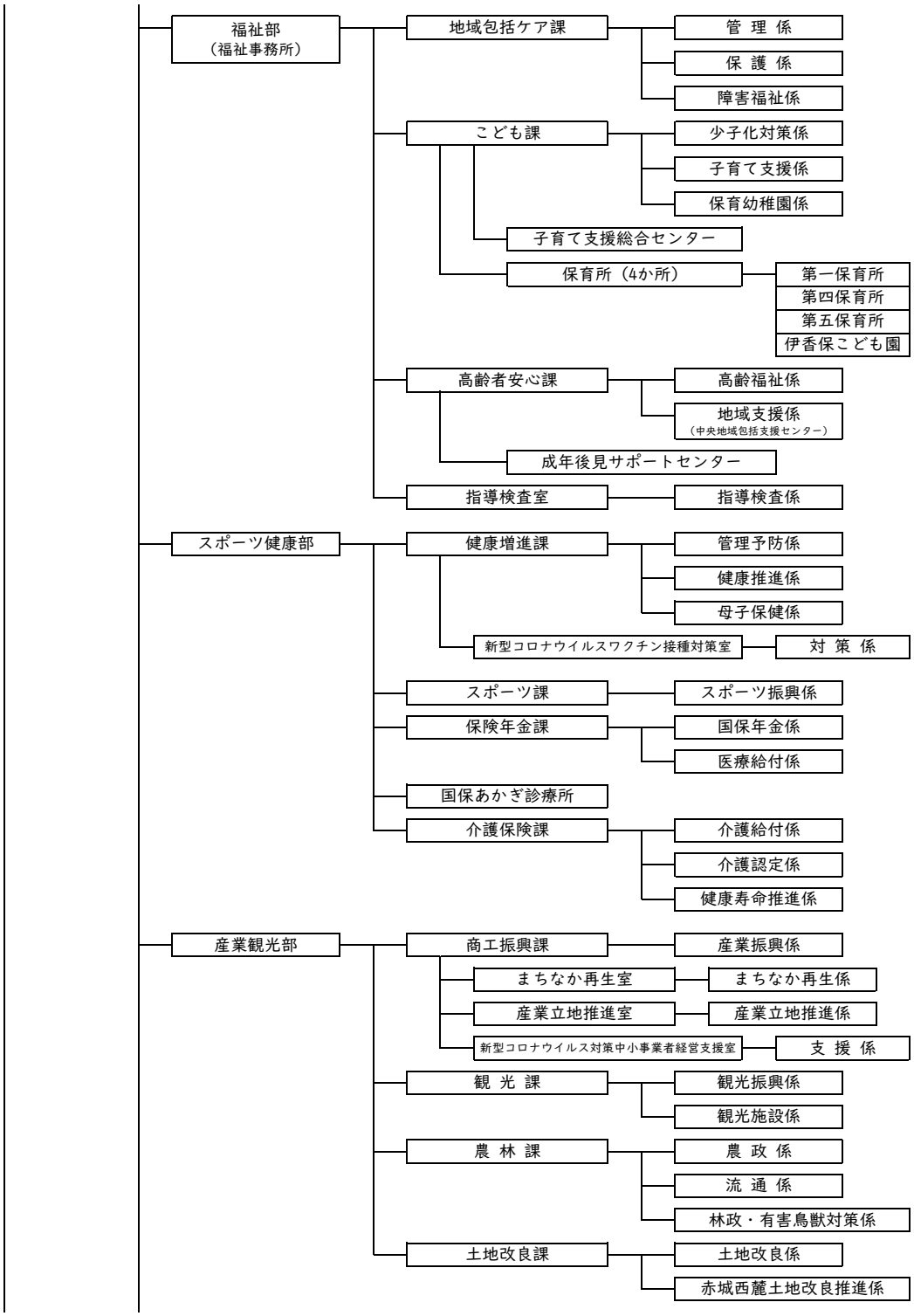
福祉部
（福祉事務所）
地域包括ケア課
管 理 係
保 護 係
障害福祉係
こども課
少子化対策係
子育て支援係
保育幼稚園係
子育て支援総合センター
保育所（4か所）
第一保育所
第四保育所
第五保育所
伊香保こども園
高齢者安心課
高齢福祉係
地域支援係
（中央地域包括支援センター）
成年後見サポートセンター
指導検査室
指導検査係
スポーツ健康部
健康増進課
管理予防係
健康推進係
母子保健係
新型コロナウイルスワクチン接種対策室
対 策 係
スポーツ課
スポーツ振興係
保険年金課
国保年金係
医療給付係
国保あかぎ診療所
介護保険課
介護給付係
介護認定係
健康寿命推進係
産業観光部
商工振興課
産業振興係
まちなか再生室
まちなか再生係
産業立地推進室
産業立地推進係
新型コロナウイルス対策中小事業者経営支援室
支 援 係
観 光 課
観光振興係
観光施設係
農 林 課
農 政 係
流 通 係
林政・有害鳥獣対策係
土地改良課
土地改良係
赤城西麓土地改良推進係

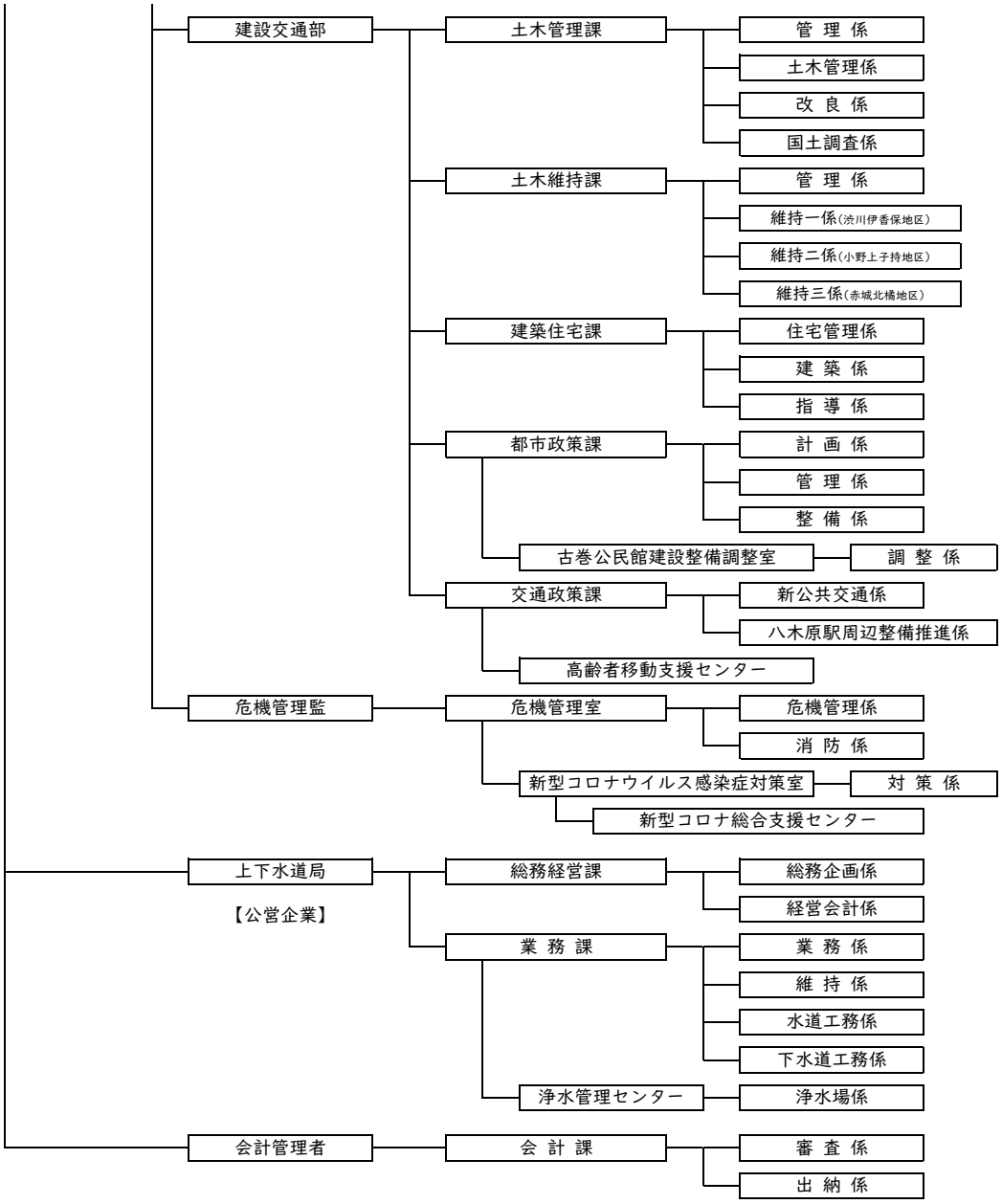
建設交通部
土木管理課
管 理 係
土木管理係
改 良 係
国土調査係
土木維持課
管 理 係
維持一係(渋川伊香保地区)
維持二係(小野上子持地区)
維持三係(赤城北橋地区)
建築住宅課
住宅管理係
建 築 係
指 導 係
都市政策課
計 画 係
管 理 係
整 備 係
古巻公民館建設整備調整室
調 整 係
交通政策課
新公共交通係
八木原駅周辺整備推進係
高齢者移動支援センター
危機管理監
危機管理室
危機管理係
消 防 係
新型コロナウイルス感染症対策室
対 策 係
新型コロナ総合支援センター
上下水道局
【公営企業】
総務経営課
総務企画係
経営会計係
業 務 課
業 務 係
維 持 係
水道工務係
下水道工務係
浄水管理センター
浄水場係
会計管理者
会 計 課
審 査 係
出 納 係

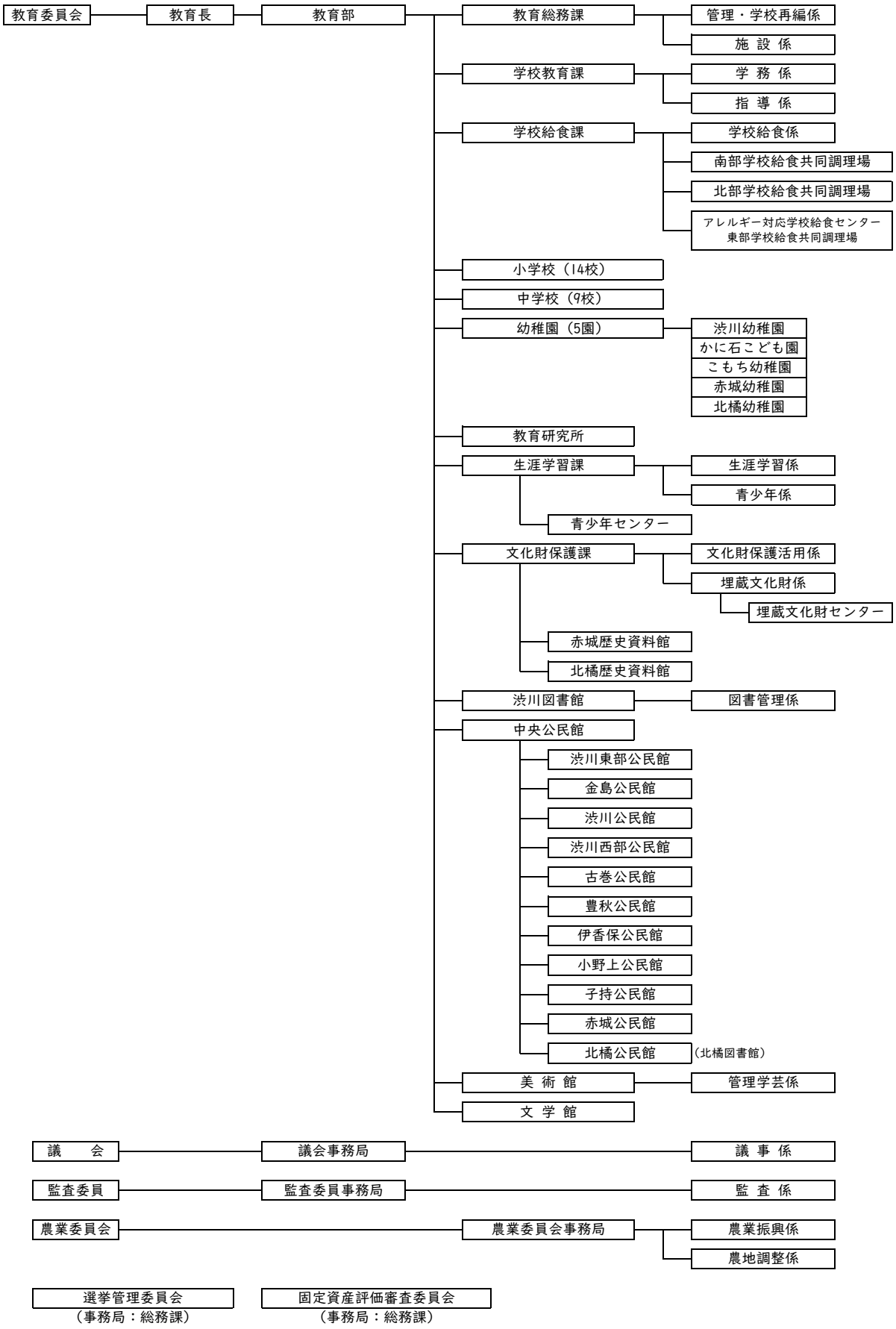
教育委員会
教育長
教育部
教育総務課
管理・学校再編係
施 設 係
学校教育課
学 務 係
指 導 係
学校給食課
学校給食係
南部学校給食共同調理場
北部学校給食共同調理場
アレルギー対応学校給食センター
東部学校給食共同調理場
小学校（14校）
中学校（9校）
幼稚園（5園）
渋川幼稚園
かに石こども園
こもち幼稚園
赤城幼稚園
北橋幼稚園
教育研究所
生涯学習課
生涯学習係
青少年係
青少年センター
文化財保護課
文化財保護活用係
埋蔵文化財係
埋蔵文化財センター
赤城歴史資料館
北橋歴史資料館
渋川図書館
図書管理係
中央公民館
渋川東部公民館
金島公民館
渋川公民館
渋川西部公民館
古巻公民館
豊秋公民館
伊香保公民館
小野上公民館
子持公民館
赤城公民館
北橋公民館
（北橋図書館）
美 術 館
管理学芸係
文 学 館
議 会
議会事務局
議 事 係
監査委員
監査委員事務局
監 査 係
農業委員会
農業委員会事務局
農業振興係
農地調整係
選挙管理委員会
（事務局：総務課）
固定資産評価審査委員会
（事務局：総務課）